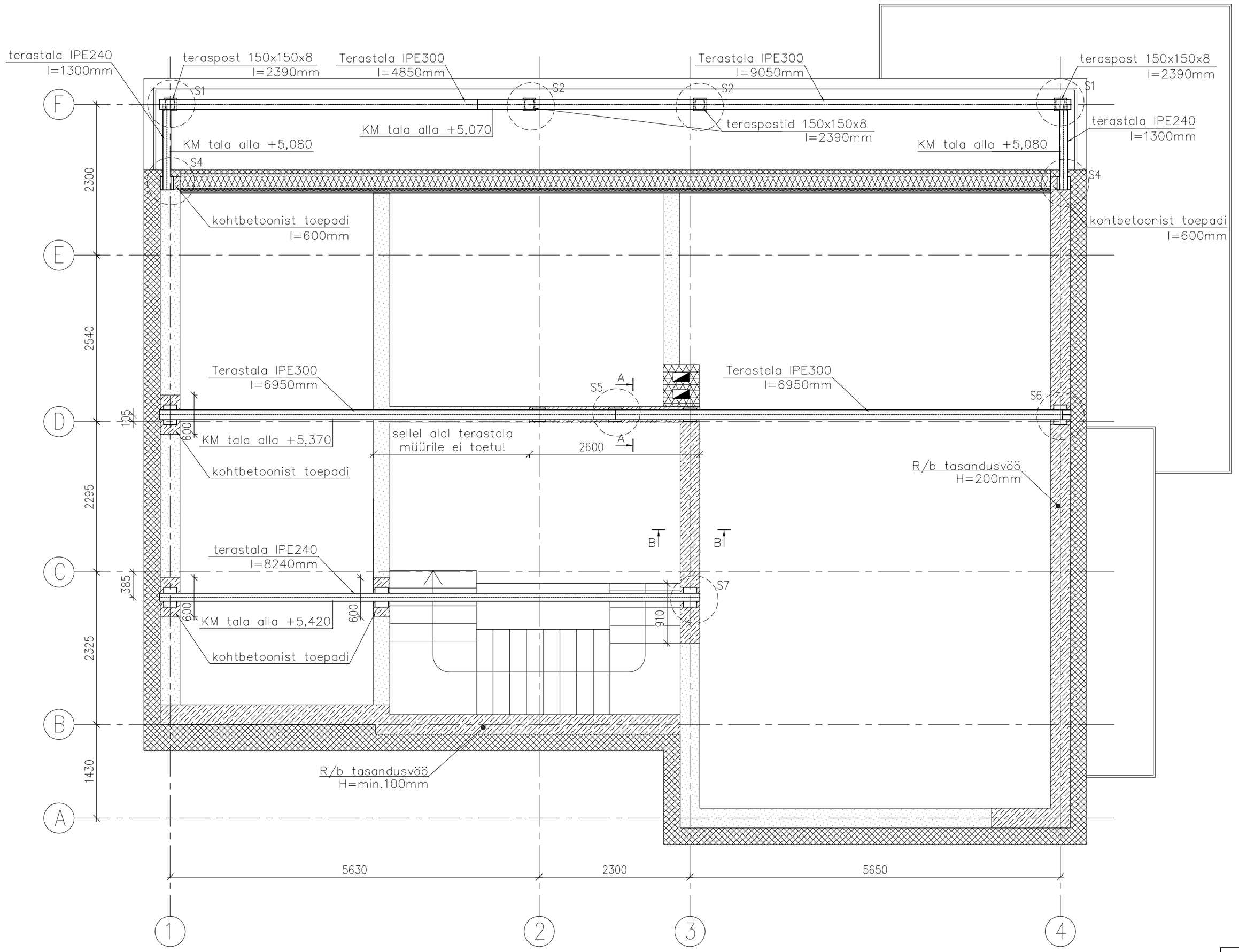


A–A
M1:10

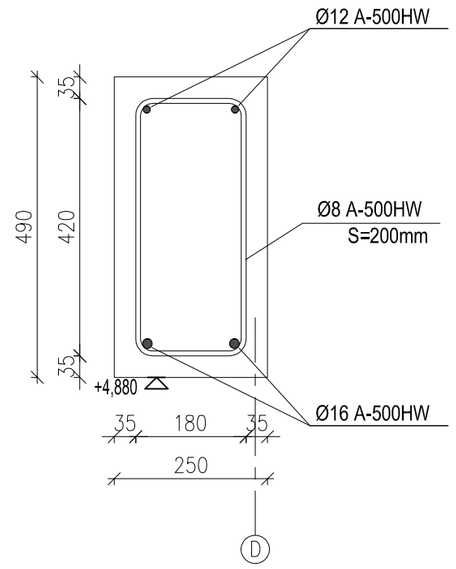


B–B
M1:10

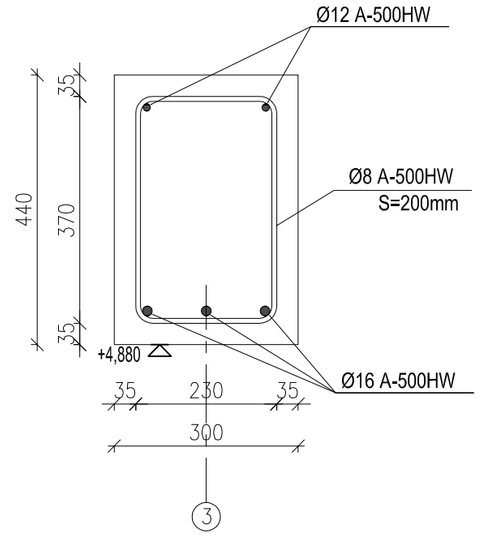


MÄRKUSED:
1) Enne teraselementide tellimuse esitamist teostada objektil kontrollmõõdistamine.
2) Kohtbetoonist toepatjade kõrgused min. 250mm, kasutatava betooni mark C30/37.